Rapid serie RAPTOR

Poder Corazón-Abierto

Rapid
Reduce • Reuse • Recycle

RAPTOR 800
RAPTOR 1350

TRITURADORES
de nueva generación

Trituradores RAPTOR de Rapid con Corazón-Abierto

Los nuevos trituradores modulares vienen en dos anchos, 800 y 1350mm. Con la serie modular 36 configuraciones base, el Raptor recicla toda clase de plásticos. Película fina, grumos pesados o contenedores voluminosos de peso ligero, todo es convertido en mejores fragmentos para un tratamiento adicional.

Diseño de cuchilla QuadCUT

No solo el manejo es sobresaliente. El nuevo diseño patentado de cuchillla Rapid Quad-CUT™ ofrece cuatro verdaderos filos de corte por cuchilla en una pieza sólida, que convierten a las cuchillas las más duras que pueda obtener. Además, las cuchillas están sujetas en un diseño muy sólido, incluyendo un amortiguador para proteger el rotor de que sea destruido en un impacto repentino con cualquier metal, etc. que accidentalmente entró en la cámara de corte.

Integración con molino

Los trituradores Raptor están diseñados para interactuar con el también nuevo molino Rapid 300-LBB, una serie de molinos de estructura baja y compacta, que forman el Raptor DUO. La salida del Raptor alimenta directamente al molino.

RAPTOR
Corazón-Abierto

La nueva serie de trituradores Raptor de Rapid es una muestra de como aprovechamos los más de 75 años de experiencia de la industría del plástico y molinos. El nuevo triturador es innovador, utiliza tecnología corazón abierto y tiene una acción de corte única patentada – en resumen, ofrece la mejor solución de trituración para plásticos en el mercado.

Rapid introdujo a los molinos la tecnología Corazón-Abierto, ahora lo hemos llevado a los trituradores. En menos de un minuto, el triturador es abierto, ofreciendo acceso completo al interior de la máquina. Limpieza con visibilidad completa, cambio de cuchillas sin subirse a la máquina y muchas otras características hacen que los trituradores Raptor sean únicos.

Trituradores RAPTOR

“PODER Corazón-Abierto”

QuadCUT™
El nuevo sistema de corte patentado de Rapid.
Un nuevo y completo diseño de cuchilla combinado con un diseño de sujeción muy sólido con cuatro bordes de cuchilla de larga duración.
Cada cuchilla tiene un amortiguador de impacto que ayuda a proteger el rotor de impactos repentinos.

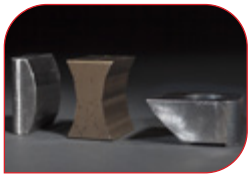

Transmisión para trabajos pesados
El diseño de la caja de engranajes para trabajos pesados lo hace confiable, energéticamente eficiente y al mismo tiempo silencioso. Es accionado por correa para una operación eficiente.

Necesidad de rejillas
Los trituradores Raptor trabajan bien sin rejillas, pero hay disponibles con orificios de distintos diámetros.
Al igual que en los molinos grandes de Rapid, las rejillas se dividen en dos para facilitar el manejo.
Las rejillas giratorias no se fijan ni con tornillos ni soldaduras, lo que hace que sea muy fácil quitarlas al limpiar y dar servicio.

Programación de PLC
Los Raptors vienen con programas para aplicaciones estándar. Más flexibilidad es lograda mediante la programación opcional de PLC, que también ofrece operación y registro desde una pad o PC.

Base Mineral Composite Technology, MCT
La base de la Serie Raptor puede hacerse de un material mineral compuesto especial para dar una estabilidad adicional, reduciendo las vibraciones incluso en las aplicaciones más duras.

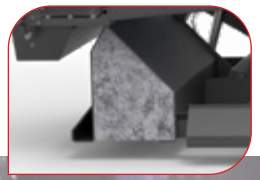

- **Recicla todos los plásticos**
  Grumos pesados, película fina o contenedores de IBC ligeros de 1.2 m^3, todo es posible en la serie Raptor de Rapid.
- **Tecnología Corazón-Abierto**
  ¡Menos de un minuto! Eso es todo lo que necesita para abrir la máquina completa para limpieza o mantenimiento.

  Una sola herramienta es todo lo que necesita . Acceso total al interior, proporcionando una visión clara de la cámara de corte y rotor.
- **Diseño único patentado de cuchilla, QuadCUT**
  Cuál es el punto más débil en la cuchilla de un triturador? El comúnmente usado orificio central del tornillo! Es por eso que las nuevas cuchillas QuadCUT de Rapid son completamente sólidas, con todo, la fijación es muy solida gracias a un sistema de sujeción único que hace que la cuchilla se posicione por si misma. Además, tiene cuatro filos de corte, expuestos uno a la vez para que duren más.
- **Rotor protegido**
  El rotor es el corazón de cada máquina de reciclaje y debe ser protegido. Si se rompe, su producción se detiene. El amortiguador de impacto detrás de cada cuchilla en el diseño QuadCUT de Rapid tomará el golpe si algo ha entrado en la cámara de corte que repentinamente bloquee el rotor. En muchos casos, solo se destruirán la cuchilla y el bloc, pero el rotor funcionará nuevamente después de un rápido cambio de cuchilla.
- **Tolva a medida con inclinación hacia atrás**
  Las tolvas son fáciles de adaptar a diferentes tipos de producción. Solo el cambio de la parte superior (que no contiene cables ni otros elementos que interfieran) facilita los cambios rápidos en el método de alimentación.

Extensos sistemas de seguridad
Con multiples sensores, los Raptors son seguros de operar. El acceso no es dado hasta que el rotor no se haya detenido.

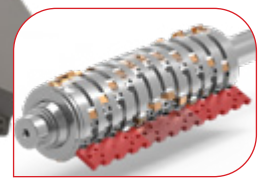

Sistema de cuchilla fija de una sola unidad
La solución única de cuchillas fijas se basa en un solo artículo que se ajusta en todas las posiciones y anchos. Las cuchillas son giratorias y tienen 4 verdaderos filos de corte. La posición de la cuchilla está preestablecida y la separación se puede ajustar fácilmente.

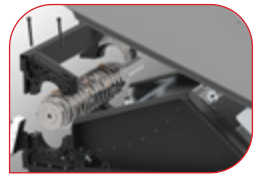

División de la cámara de corte
Si ocurriera el peor de los casos y fuera necesario retirar el rotor para repararlo, es fácil hacerlo. La división de los lados de la cámara de corte facilitan levantar el rotor fuera de la máquina sin quitar la tolva.

Sistemas de empuje

Empujador neumático o hidráulico

La tecnología de empuje se elige en función de lo que se tritura, capacidad y otros criterios. Nuestras ambas tecnologías de empujadores neumático e hidráulico incluyen amortiguadores de impacto, reduciendo el estrés y protegiendo la máquina.

FlexiPUSH neumático

En la mayoría de las aplicaciones, reciclaje de grumos, productos voluminosos, etc. el FlexiPUSH funciona de manera efectiva. El amortiguador incorporado protege la máquina del estrés y vibración.

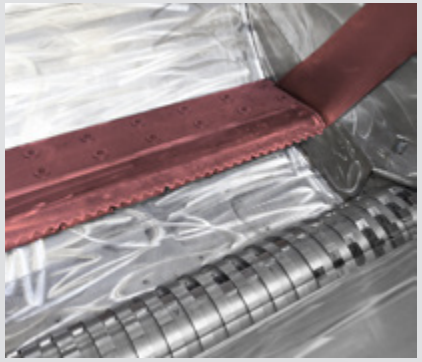

TopPUSH

En algunos casos, principalmente cuando se reciclan materiales voluminosos y muy ligeros, un Top Pusher ayuda a mantener el material hacia el rotor para un alto rendimiento.

PowerPUSH hidráulico

En aplicaciones como película, láminas, etc, cuando se require una capacidad maximizada, el PowerPUSH proporciona la presión necesaria.

El empujador hidráulico tiene múltiples válvulas de absorción de impactos y seguridad incorporada para proteger el triturador.

La parte inferior de la cámara está estriada para evitar que se atasquen las piezas e inclinada para drenar cualquier líquido residual de materiales triturados como botellas empacadas, etc.

Rotores y sistemas de cuchilla

Fila simple/doble de cuchilla

Para aumentar el rendimiento, el rotor puede ser configurado con fila doble de cuchillas dando el doble de cortes por vuelta lo que aumenta significativamente la capacidad.

Diámetros del rotor

El Raptor 800/1350 viene con un rotor de 280 mm de diámetro. En aplicaciones donde altas capacidades son de gran importancia, un Raptor con un rotor de mayor diámetro ofrece esta capacidad.

Configuración QuadCUT

El único QuadCUT es la mejor solución para plásticos en general sin contaminación o con una contaminación limitada. Ofrece un corte limpio con alto rendimiento para la mayoría de los materiales.

Claw rotor

Para resíduos plásticos generales y aplicaciones especiales. Las cuchillas claw se fijan mediante un soporte de cuchilla atornillado, fácil de cambiar si es necesario. Las cuchillas son giratorias con 4 filos de corte y ofrecen un corte limpio y eficiente. Los rotores son con fila simple o doble de cuchillas.

Configuración de rotor Power wedge

La cuchilla de rotor Power wedge está diseñada primeramente para el reciclado de película fina y materiales de rafia.

Especificaciones

	Raptor 800	Raptor 1350
Diámetro del rotor (mm)	280	
	Fila simple de cuchillas	
Cuchillas rotativas, fila simple	23	39
Cuchillas fijas	3	5
Cámara de corte, PowerPUSH, mm	800x780	1350x780
FlexiPUSH, mm	800x1010	1350x1010
Entrada de la tolva, PowerPUSH, W x H	800x1490	1350x1490
FlexiPUSH	800x1350	1350x1350
Alternativas de motor, kW	11-45	
Capacidad de producción (hasta kg/h)	1000	1500
Peso (kg)	4200	5200

Caracterisisicas estándar

- Constant Cutting Circle, CCC
- Cámara de corte con diseño Corazón-Abierto
- Cuchillas pre-ajustables, fijas y rotativas
- Transmisión para trabajos pesados
- Cortinas fáciles de quitar
- Soporte sólido con anclajes
- Apertura con gato eléctrico
- Rotor que gira fácilmente utilizando la herramienta para la apertura de la puerta

Opciones

- Doble fila de cuchillas en el rotor
- Programación avanzada del PLC
- Capacidad para ejecutar/supervisar desde PC/tabla/pad
- Empujador superior para materiales voluminosos y de ligero peso
- Cinta transportadora para alimentación
- Rejillas, para mayor control de salida, diám. (mm) 16, 25, 38, 50, 62, 75
- Molino integrado, Rapid 300-LBB – Raptor DUO

Todos los datos dados dependen de la configuración, tipo de material etc.

FlexiPUSH

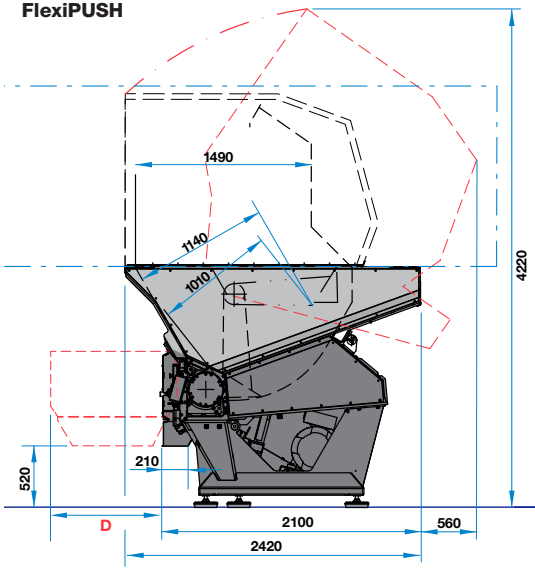

RAPTOR FlexiPUSH

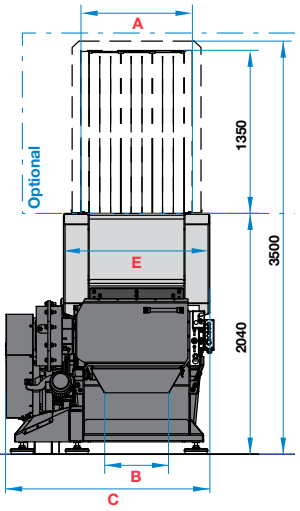

Model	A	B	C	D	E
Raptor 800 FlexiPUSH	800	520	1730	600	1240
Raptor 1350 FlexiPUSH	1350	1070	2280	1150	1790
Raptor 800 PowerPUSH	800	500	1710	620	1070
Raptor 1350 PowerPUSH	1350	1050	2260	1170	1620

PowerPUSH

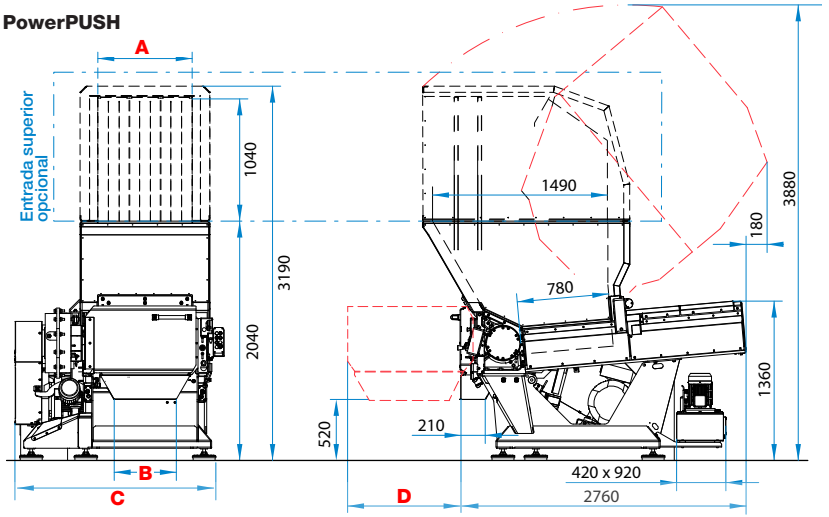

Todas las dimensiones en mm.

¡Obtenga MÁS rendimiento con su molino Rapid!

Mantenimiento preventivo es la clave hacia un triturado de alta calidad, manteniendo bajo el costo en el ciclo de vida y, en los peores casos, evitando averías costosas que pueden parar la producción. Este es el por qué debe hacer regularmente servicio y mantenimiento a sus molinos, con la frecuencia determinada por los requerimientos específicos de su aplicación.

Con la instalación y el servicio de su contacto local de Rapid, puede estar seguro de que su molino tendrá una alta disponibilidad, un rendimiento eficiente y una larga vida año tras año.

Nuestro equipo de repuestos y servicio está tan solo a una llamada telefónica para ofrecerle toda la ayuda que necesita con servicio, mantenimiento y repuestos. Nuestra promesa es simple: un día después de su pedido, su pieza a reemplazar estará en camino.

Garantía de 5 años

Con mantenimiento preventivo y el uso de repuestos originales Rapid experimentará el mismo rendimiento superior de su molino como lo hizo el primer día.

Este compromiso es subrayado por nuestra garantía extendida de 5 años, que los clientes reciben de forma gratuita con todas las máquinas nuevas Rapid. Todo lo que necesita es registrar su máquina a través del sitio web: service.rapidgranulator.com

La única excepción a la garantía es si utiliza materiales abrasivos. Esto, de acuerdo con la práctica habitual de la industria, convertirá el rotor y la cámara de corte en piezas de desgaste y lo excluirá de la garantía extendida.

La garantía es válida por cinco años si puede mostrar un historial documentado de mantenimiento (como se indica en el manual de instrucciones) y, por supuesto, el uso de repuestos originales Rapid.

Rapid Service Center

Obtenga el máximo de su molino Rapid – ¡regístrelo hoy!

En el Rapid Service Center, obtiene acceso en línea a la documentación de sus molinos, que incluye:

- Manual, olvídate de los manuales perdidos, siempre está disponible
- Esquemas eléctricos de su máquina
- Programa para todas las actividades de servicio; semanal, mensual etc.
- El registro de servicio admite la garantía extendida de 5 años
- Enlace directo al equipo de repuestos Rapid para solicitar las piezas correctas, para su máquina, cuando lo necesite.

Registre hoy su cuenta del Service Center
www.rapidgranulator.com

1. Registre su cuenta del Rapid Service Center en
2. En unos días recibirá una contraseña por correo electrónico
3. Iniciar sesión en Rapid Service Center
4. Y un mundo de valiosa información de servicio

Rapid Granulator AB, Suecia
P.O. Box 9, SE-333 02 Bredaryd
Delivery address:
Industrivägen 4, SE-333 72 Bredaryd
Tel.: +46 370 86500
Email: sales@rapidgranulator.se

Rapid en el mundo:

EE.UU.	info@rapidgranulator.com
Alemania	info@rapidgranulator.de
Francia	info@rapidgranulator.fr
Italia	info@rapidgranulator.it
China	info@rapidgranulator.cn
Asia/Pacífico	info@rapidgranulator.asia

Rapid
Reduce · Reuse · Recycle